Etais de dalle PEP Ergo

Haute capacité portante pour un faible poids propre

PERI PEP Ergo
La nouvelle génération d'étais de dalle

Les étais présentés par PERI sont une nouvelle génération qui se distingue par une capacité portante encore accrue et de nombreuses solutions détaillées, avec un poids propre très réduit.
Les étais PERI PEP Ergo ont été conçus en référence à l'Euronorm.

- **Haute capacité portante = moins d'étais**
  Le facteur de capacité, défini comme relation entre la capacité portante et le poids propre, est supérieur, jusqu'à 70 %, aux valeurs d'étais de dalles comparables.

  Les étais PERI PEP Ergo sont conformes aux classes de charges B ou D de la norme EN 1065.
  La capacité portante maxi est de 35 kN.

Le PEP Ergo B-300 ne pèse que 13,9 kg et supporte 30 kN maxi.

■ **Grande plage de réglage**
= coffrage rapide
Grâce à la grande plage de réglage de 12 cm, il est rare qu'il soit nécessaire de repositionner la broche G. La graduation intégrée, qui a fait ses preuves et se présente sous la forme de chiffres gravés sur la coulisse, assure un travail efficace et sans faille sur le chantier.

■ **Risque de blessure réduit**
= coffrage en toute fiabilité
La sécurité anti-écrasement intégrée, conçue avec une garde à main de 10 cm, protège l'utilisateur contre le risque de blessure. La sécurité anti-chute intégrée prévient toute chute inopinée de la coulisse.

■ **Logistique simplifiée**
Des marquages robustes, toujours visibles et faciles à lire sur les platines de tête et de pied, permettent une identification rapide et sûre des étais stockés, même dans les palettes de stockage.

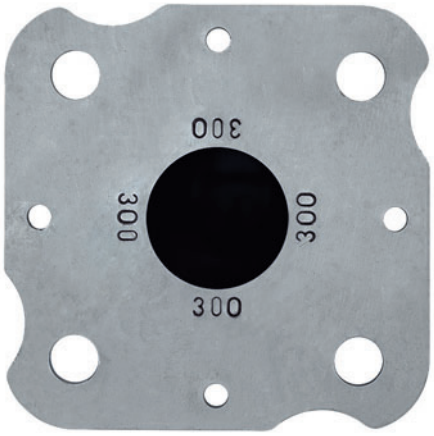

Les marquages de longueur des étais PEP Ergo se lisent facilement.

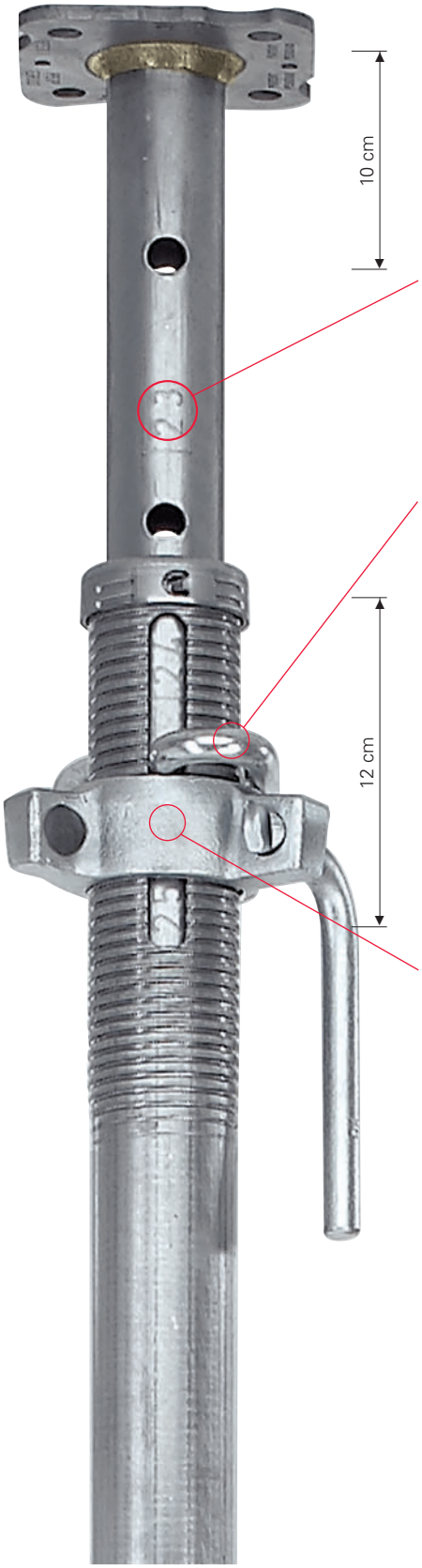

Risque de blessure réduit
La garde à main intégrée de 10 cm assure une protection contre les blessures.

Graduation gravée
Pour le réglage rapide des étais. Les chiffres gravés sur la coulisse montrent la longueur totale en dm, lisible à l'extrémité du fût extérieur.

Manipulation aisée
La broche G est de forme ergonomique et ne se coince pas

Grande course de réglage
Moins de repositionnements grâce à la grande course de réglage de 12 cm.

Ecrou à trois oreilles de haute qualité
L'écrou trempé de haute qualité à double filetage permet un décintrement aisé, même sous pleine charge.

PERI PEP Ergo

Des détails judicieux pour un coffrage plus rapide

- **Grande durée de vie**
  Le zingage à 100 % de toutes les surfaces assure une longue durée de vie. La nouvelle bague de fermeture offre en outre une possibilité de réparation unique en son genre. Le fût extérieur et la coulisse peuvent ainsi être remplacés de la manière la plus simple.

- **Montage d'accessoires**
  Bien entendu, l'utilisation de toutes les têtes d'étais PERI (fixations pour coffrages) est assurée, celles-ci pouvant être mises en place des deux côtés grâce à la conception identique des platines d'extrémité sur le fût extérieur et la coulisse.

Tête d'étai GRIDFLEX GFH sur la coulisse.

Fourche MULTIFLEX sur le fût extérieur.

■ **Nouvel écrou de réglage**
La forme de l'écrou à frapper impose le sens de descente en douceur du matériel, même sous une charge maximale.

L'écrou possède des faces à frapper et impose le sens de la frappe.

Les étais PEP Ergo peuvent être facilement réglés à l'aide de leur poignée imperdable.

■ **Aide au montage**
Sont utilisés comme aide au montage, le trépied PEP Ergo ou le cadre PEP PRK.

Le trépied PEP Ergo et le cadre PEP PRK sont utilisés comme aide au montage.

Etais de dalle
PEP Ergo

Charge admissible sur étais [kN]

Longueur de déploiement [m]	PEP Ergo D-250 L = 1,47 – 2,50 m		PEP Ergo B-300 L = 1,97 – 3,00 m		PEP Ergo B-350 L = 2,25 – 3,50 m	
	Fût extérieur en bas	Coulisse en bas	Fût extérieur en bas	Coulisse en bas	Fût extérieur en bas	Coulisse en bas
1,50	35,0	35,0				
1,60	35,0	35,0				
1,70	32,9	35,0				
1,80	30,7	35,0				
1,90	29,1	35,0				
2,00	28,1	35,0	30,0	30,0		
2,10	27,3	35,0	29,8	30,0		
2,20	26,5	34,1	27,0	30,0		
2,30	25,7	32,3	24,6	30,0	30,0	28,6
2,40	24,3	29,4	23,0	30,0	28,6	28,6
2,50	22,4	26,3	21,5	30,0	25,5	28,6
2,60			20,3	29,5	23,1	28,4
2,70			19,3	27,5	21,3	28,0
2,80			18,3	24,8	19,8	27,4
2,90			16,9	22,3	18,6	26,1
3,00			15,6	20,2	17,5	24,4
3,10					16,3	22,8
3,20					15,2	20,8
3,30					14,3	19,0
3,40					13,3	17,4
3,50					12,4	15,7

Nota :
La capacité portante de PEP Ergo D-250 correspond aux classes B et D de la norme EN 1065.

Les capacités portantes de PEP Ergo B 300 et B-350 correspondent à la classe B de la norme EN 1065.

Etais de dalle PEP Ergo

N° art.	Poids kg		L. mini	L. maxi
		Etais de dalle PEP Ergo		
116770	13,000	**Etai de dalle PEP Ergo D-250**	1470	2500
116780	13,900	**Etai de dalle PEP Ergo B-300**	1970	3000
116790	15,500	**Etai de dalle PEP Ergo B-350**	2250	3500

Etai de dalle en acier.

Nota
Charge admissible, voir tableaux PERI.

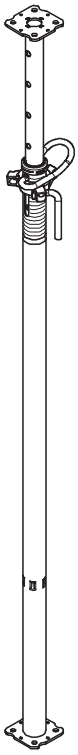

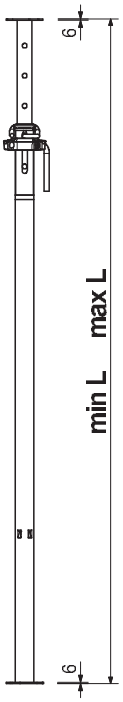

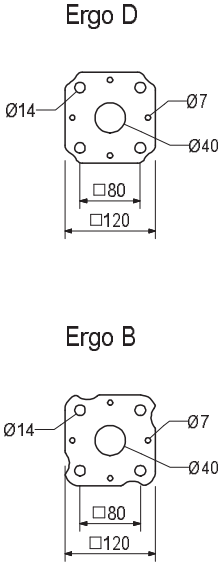

107152	5,810	**Trépied PEP Ergo, zing.** Aide au montage pour étais de dalle PEP Ergo Ø 44 - 64 mm.

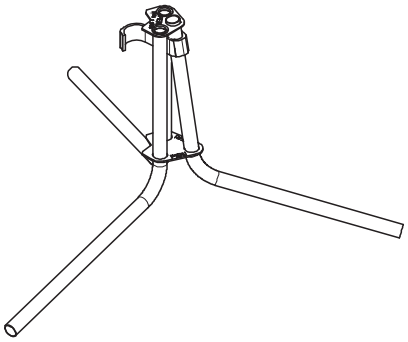

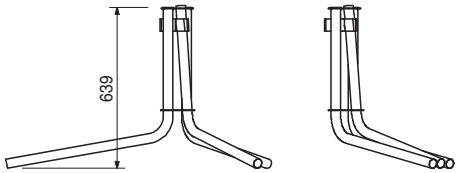

Etais de dalle PEP Ergo

N° art.	Poids kg	PEP cadres PRK acier	L	X
111811	13,700	**PEP cadre PRK 62,5**	723	625
111812	13,900	**PEP cadre PRK 75**	848	750
112813	15,900	**PEP cadre PRK 100**	1098	1000
112814	17,800	**PEP cadre PRK 120**	1298	1200
111813	19,200	**PEP cadre PRK 137,5**	1473	1375
111814	20,100	**PEP cadre PRK 150**	1598	1500

Cadre de contreventement pour étais de dalle PEP.
Avec fixation à coin imperdable.

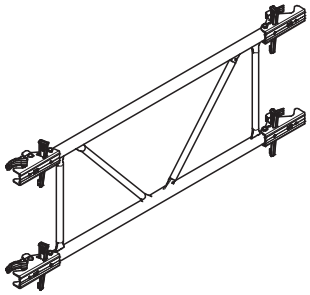

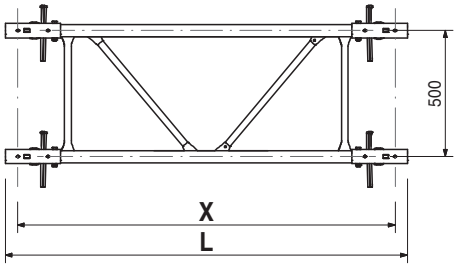

		PEP cadres PRK	L	X
115980	14,700	**PEP cadre PRK 180**	1098	1800
112718	15,300	**PEP cadre PRK 200**	2098	2000
111815	15,400	**PEP cadre PRK 201,5**	2113	2015
112788	15,600	**PEP cadre PRK 210**	2198	2100
111816	16,200	**PEP cadre PRK 225**	2348	2250
111817	16,300	**PEP cadre PRK 230**	2398	2300
111818	17,700	**PEP cadre PRK 266**	2758	2660
111819	18,600	**PEP cadre PRK 296**	3058	2960

Cadre de contreventement pour étais de dalle PEP.
Avec fixation à coin imperdable.

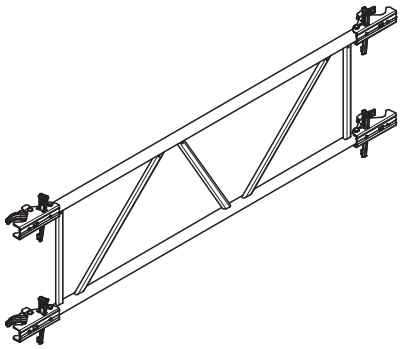

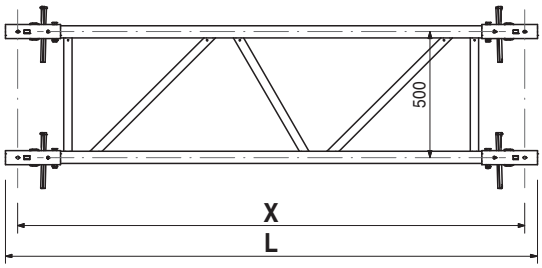

		Palettes RP-2, zing.
103434	33,400	**Palette RP-2 80 x 120, zing.**
103429	40,200	**Palette RP-2 80 x 150, zing.**

Pour le stockage et le transport de pièces
de coffrage et d'échafaudage.

Consigne de sécurité
Capacité portante 1,5 t.
Respecter la notice d'utilisation !

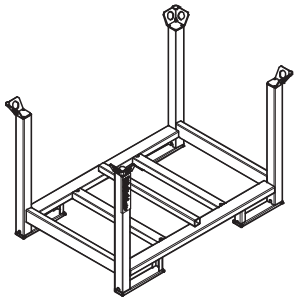

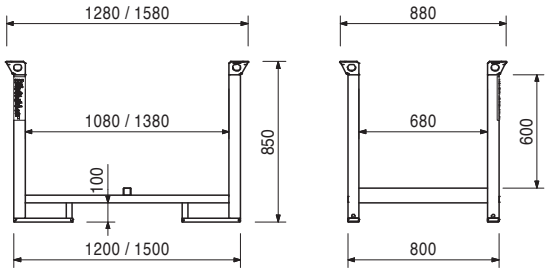

PERI France
Carte Commerciale

■ **1.0**
PERI S.A.S
Agence et dépôt
Zone Industrielle Nord
34 - 36, rue des
Frères Lumière
77109 Meaux Cedex
Tél. : ++33 (0)1 64 35 24 40
Fax : ++33 (0)1 64 35 24 50
E-Mail : peri.sas@peri.fr
Internet : www.peri.fr

Delsaux Gilles
Port. : ++33 (0)6 08 53 14 65
E-Mail : gilles.delsaux@peri.fr

Aillaud Alain
Port. : ++33 (0)6 08 41 29 23
E-Mail : alain.aillaud@peri.fr

■ **1.1**
Export
Agence et dépôt
Zone Industrielle Nord
34 - 36, rue des Frères Lumière
77109 Meaux Cedex
Tél. : ++33 (0)1 64 35 24 40
Fax : ++33 (0)1 64 35 24 50
E-Mail : peri.sas@peri.fr
Internet : www.peri.fr

Responsable Export
Trombini Christian
Port. : ++33 (06) 73 63 07 43
E-Mail : olivier.badina@peri.fr

Algérie
PERI - Bureau d'Alger
50 bis, Rue de Gué
de Constantine
Haï El Badr (ex Apreval)
Immeuble FADLI
KOUBA - ALGER
E-Mail : peri.alger@peri.fr
Internet : www.peri.fr

■ **1.2**
PERI PARIS OUEST
Agence
Bld des Chênes
Parc Ariane - Immeuble Pluton 4
78280 Guyancourt
Tél. : ++33 (0)1 39 30 27 00
Fax : ++33 (0)1 30 57 55 98
E-Mail : peri.sas@peri.fr
Internet : www.peri.fr

Renaut-Fraizier Raphaël
Port. : ++33 (0)6 08 30 00 94
E-Mail : raphael.renaut@peri.fr

■ **1.3**
PERI EST
Agence
59 rue Principale
67170 Bernolsheim
Tél. : +33 (0)3 88 59 52 30
Fax : +33 (0)3 88 59 52 38
E-Mail : peri.sas@peri.fr
Internet : www.peri.fr

Badina Olivier
Port. : ++33 (0)6 11 38 67 94
E-Mail : jean-marie.ebel@peri.fr

Trombini Christian
Port. : ++33 (0)6 09 91 00 64
E-Mail : christian.trombini@peri.fr

■ **1.4**
PERI OUEST
Agence
Immeuble Sterenn
11, Rue des Orchidées
35650 - Le Rheu
Tél. : ++33 (0)2 99 86 06 35
Fax : ++33 (0)2 99 86 06 34
E-Mail : peri.sas@peri.fr
Internet : www.peri.fr

Grégoire Gaetan
Port. : ++33 (0)6 60 63 89 74
E-Mail : gaetan.gregoire@peri.fr

Cheze Stéphane
Port. : ++33 (0)6 65 00 75 52
E-Mail : stephane.cheze@peri.fr

■ **2.0**
PERI RHÔNE ALPES
Agence et Dépôt
Rue du Vernay
38300 - Nivolas Vermelle
Tél. : ++33 (0)4 74 93 19 79
Fax : ++33 (0)4 74 28 64 03
E-Mail : peri.sas@peri.fr
Internet : www.peri.fr

Cascalès Jean-Pierre
Port. : ++33 (0)6 60 63 89 06
E-Mail :
jean-pierre.cascales@peri.fr

Peylin Christine
Tél. : ++33 (0)4 74 93 89 73
E-Mail : christine.peylin@peri.fr

Fiat Jean-Yves
Port. : ++33 (0)6 64 68 42 77
E-Mail : jean-yves.fiat@peri.fr

Jasserand Paul
Port. : ++33 (0)6 60 62 56 95
E-Mail : paul.jasserand@peri.fr

Blanchin Olivier
Port. : ++33 (0)6 98 24 01 92
E-Mail : olivier.blanchin@peri.fr

■ **3.0**
PERI MEDITERRANEE
Agence et Dépôt
Z.A. le Plan
1108 av Clément Ader
13340 Rognac
Tél. : ++33 (0)4 42 46 40 00
Fax : ++33 (0)4 42 46 40 09
E-Mail : peri.sas@peri.fr
Internet : www.peri.fr

Sandral Hervé
Port. : ++33 (0)6 09 39 14 05
E-Mail : herve.sandral@peri.fr

Ravel Frédéric
Port. : ++33 (0)6 60 62 59 26
E-Mail : frederic.ravel@peri.fr

Duhem Carole
Port : ++33 (0)6 32 63 64 20
E-Mail : carole.duhem@peri.fr

■ **3.1**
PERI Sud Ouest
Agence
15, Rue de la Poste
Z.A.C. de Rigoulet
47550 - Boé
Tél. : ++33 (0)5 53 98 53 00
Fax : ++33 (0)5 53 98 49 73
E-Mail : peri.sas@peri.fr
Internet : www.peri.fr

Mazet Philippe
Port. : ++33 (0)6 60 62 59 08
E-Mail : philippe.mazet@peri.fr

Casteler Didier
Port. : ++33 (0)6 60 90 43 41
E-Mail : didier.casteler@peri.fr

PERI S.A.S
Coffrages, Etaiements,
Ingénierie
Zone Industrielle Nord
34 - 36, rue des Frères Lumière
77109 Meaux Cedex
peri.sas@peri.fr
www.peri.fr

Légende
■ Agence et Dépôt
■ Agence

La gamme PERI

Coffrages de voiles
Coffrage cadre
Coffrage poutrelles
Coffrage circulaire
Coffrage pour façades
Ferme de butonnage

Coffrages de poteaux
Carré
Rectangulaire
Circulaire

Coffrages de dalles
Coffrage panneaux
Coffrage cadres modulaires
Coffrage poutrelles
Table de coffrage
Coffrage de poutres

Etaiements
Etaiement de dalles acier
Etaiement de dalles alu
Tour d'étaiement
Etaiement à fortes charges

Systèmes grimpants
Console grimpante
Coffrage auto-grimpant
Protection grimpante grillagée
Passerelles de travail

Echafaudages, plate-formes de travail, escaliers
Echafaudage de façades
Plate-forme de travail
Abris contre les intempéries
Escalier d'accès

Coffrages pour ponts et tunnels
Equipage mobile pour corniches
Plate-forme pour corniches
Kit d'ingénierie

Prestations de services
Montage
Nettoyage / réparation
Etudes techniques
Logiciels
Calcul statique
Constructions spécifiques

Autres systèmes
Systèmes de sécurité
Contreplaqués
Poutrelles de coffrage
Systèmes de décoffrage
Palettes
Conteneurs

FR fr 03/2011 3ma Art.-Nr.: 792101 © PERI GmbH

PERI S.A.S.
Coffrages Etaiements Ingénierie
Z.I. Nord
34-36, Rue des Frères Lumière
77109 – Meaux Cedex
Tél.: +33 (0)1 64 35 24 40
Fax: +33 (0)1 64 35 24 50
peri.sas@peri.fr
www.peri.fr